稳压电源电源指示

稳压电源合闸指示

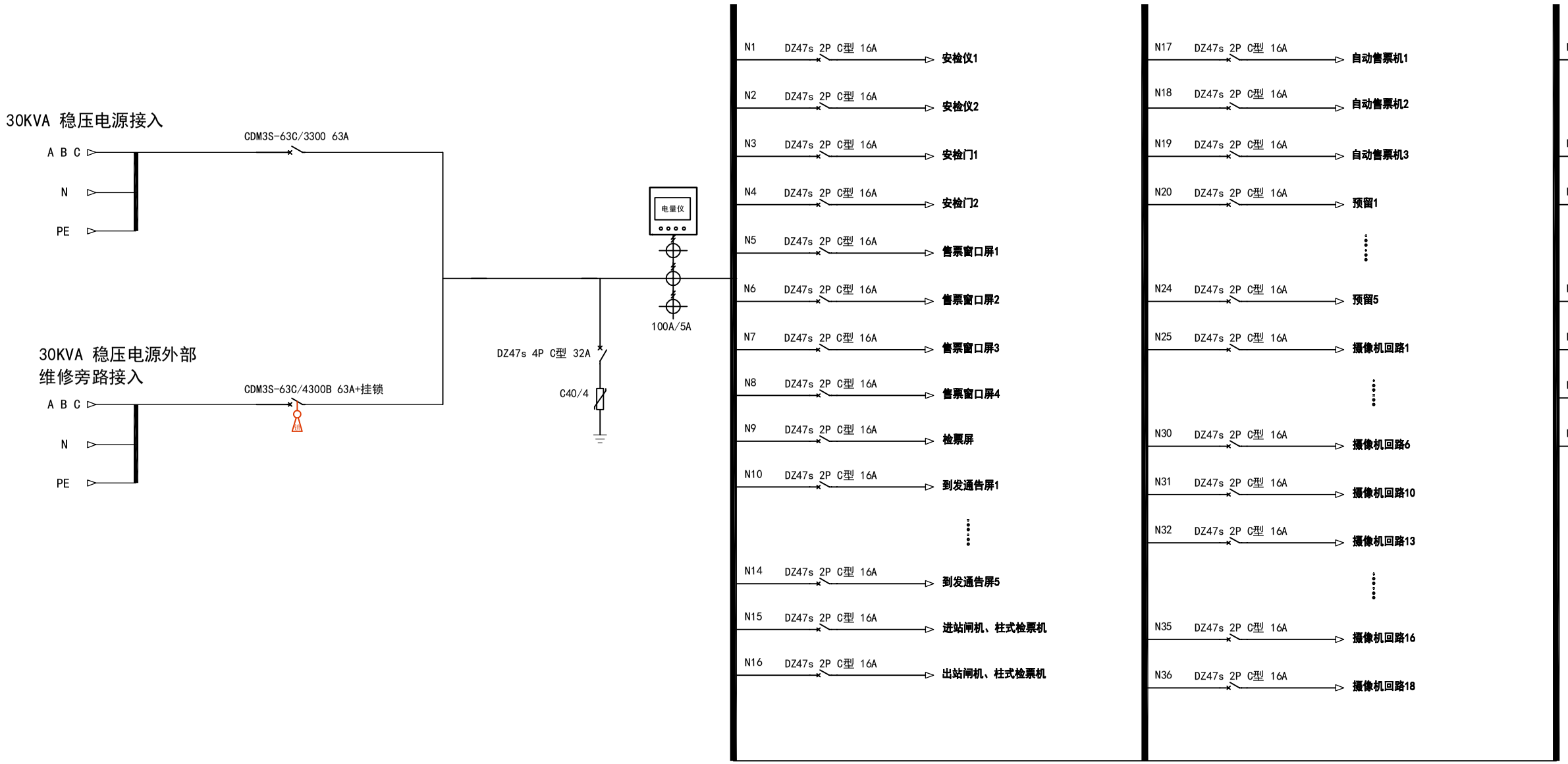

未列出项目说明，按本公司标准产品加工

技术规格要求

1	柜体样式	配电箱 □ 配电单元 □ 机柜 ■ 21柜□ 其他
2	柜尺寸（mm）	W= 800 H= 2000 D= 1000
3	开门样式	前单后双 ■ 前单后单 □ 其他
4	前门样式	实心门 □ 钢化玻璃门 □ 网孔门 ■ 其他
5	后门样式	实心门 □ 钢化玻璃门 □ 网孔门 ■ 其他
6	门启方式	向右开启（门轴在右） ■ 向左开启（门轴在左） □
7	二层面板	绝缘板 □ 铁面板 ■ 无面板 □
8	安装方式	离墙 ■ 靠墙 □ 挂墙 □
9	并柜要求	无 ■ 有 □ 排列方式：
10	喷涂颜色	RAL9004 □ RAL7035 □ 其他颜色 RAL9011
11	支路输出	配制接线端子 □ 无接线端子 ■
12	进出线方式	上进下出线 □ 上进上出线 □ 下进下出线 □ 其他 上下均可进线
13	特殊要求	

请注意：表中标有"√"为选定方案

项目名称				配电柜尺寸		W800*H2000*D1000	
①				名称	信息机房 稳压电源配电柜	数量	
②							
③				编码		第 张 共 张	
设 计		标准化					
制 图		审 定					
校 核		批 准					
工 艺		日 期					

		外接铜排部分示意
1	稳压电源接入	N PE
2	稳压电源 维修旁路接入	N PE