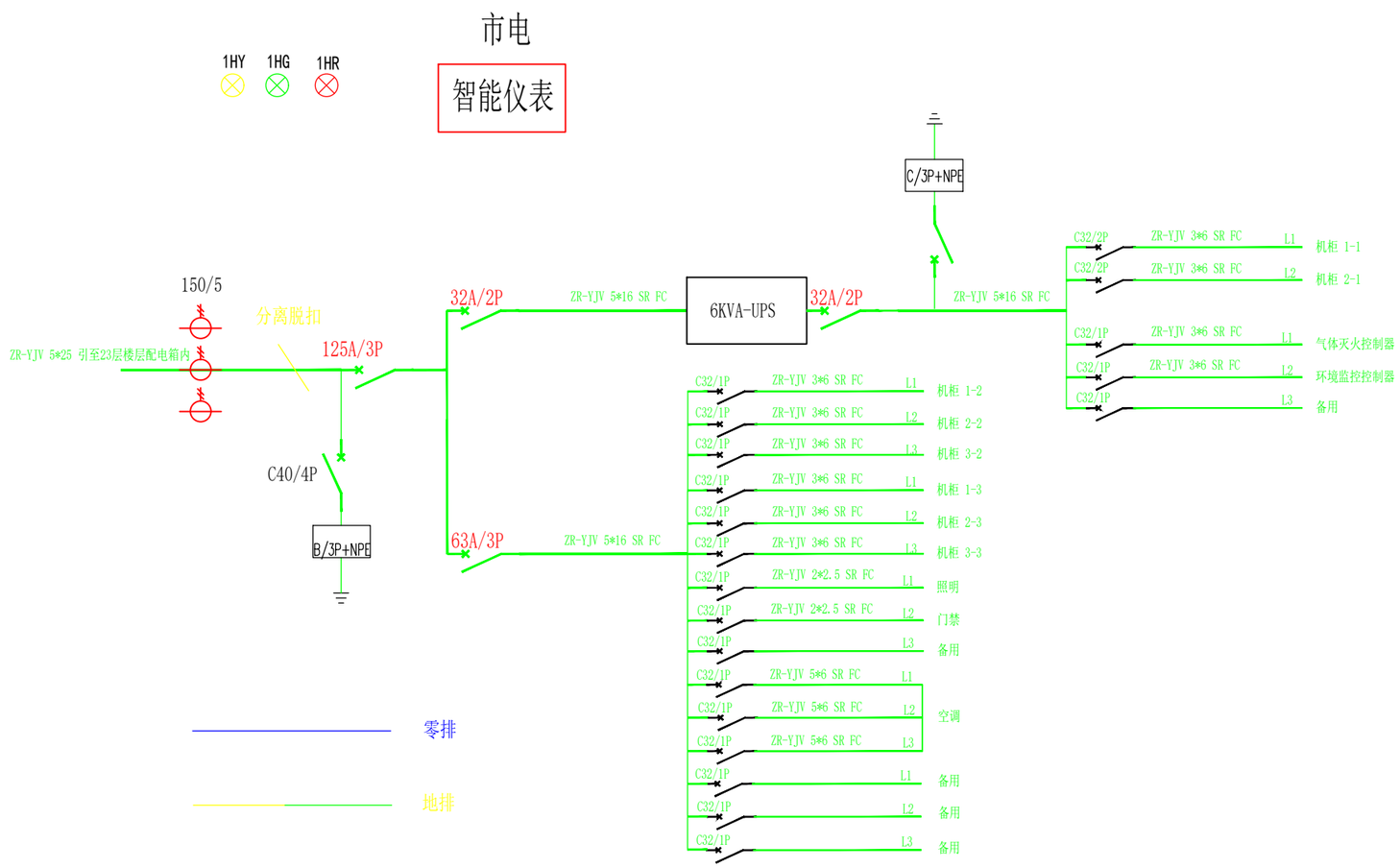

机房配电柜（市电+UPS)图

建设单位/甲方:

设计单位:
北京炫亿时代科技有限公司

施工单位:
北京炫亿时代科技有限公司

工程名称:
河北金融租赁机房项目

设计:	日期:
变更内容:	
图别:	
比例:	日期: 2017.4
图号:	

图纸内容:
机房配电柜（市电+UPS)图

项目负责:
制图:
设计:
审核:
校对: