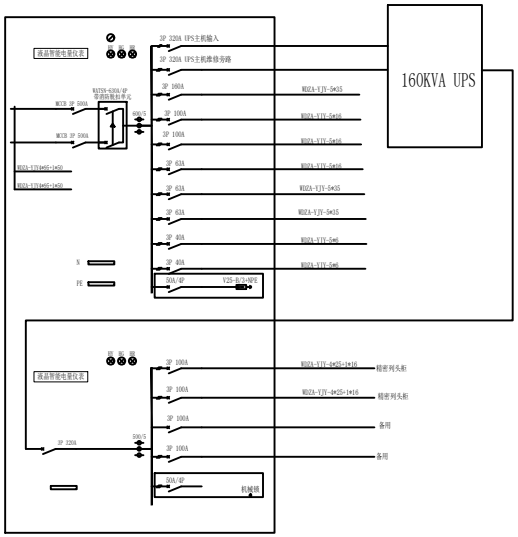160KVA UPS输入和输出一体柜